KETER®

CORFU THREE SEAT SOFA

Assembly Instructions | Instructions de Montage | Montageanleitung | Montagevoorschrift | Instrucciones de Montaje | Istruzioni di montaggio | Instruções de montagem

WWW.KETER.COM

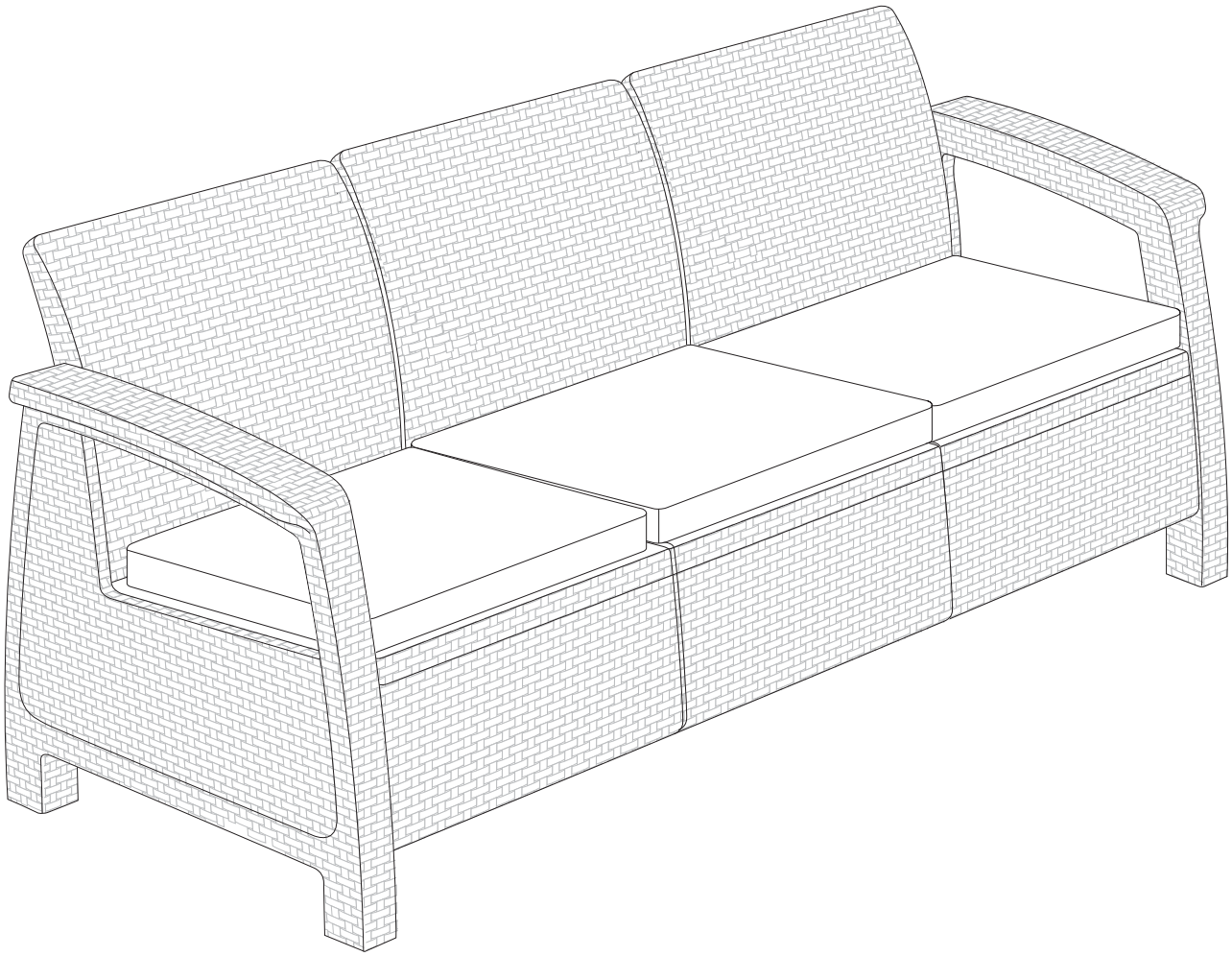

Customer Service | Service Clientèle | Kundenservice | Servicio de Atención al Cliente | Klantenservice | Servizio Clienti | Serviço a Clientes : www.keter.com

548586 A1615-0

Notes and Warnings – Please Read Carefully Prior to Assembly
Notes et avertissements – Veuillez lire attentivement avant l'assemblage
Anmerkungen und Warnhinweise – Bitte sorgfältig vor der Montage lesen
Opmerkingen en waarschuwingen – Voor het monteren aandachtig doorlezen
Notas y advertencias: lea con atención antes de montar
Osservazioni e avvertimenti – Leggere attentamente prima dell'assemblaggio
Notas e Avisos – Leia cuidadosamente antes da montagem

(EN)
- Please assemble the sofa on a flat surface.
- A dedicated wrench is enclosed for assembly.
- It is recommended to assemble the screws and nuts manually, and only tighten them with the enclosed wrench at the end of the assembly process.
- It is highly recommended that you retain the wrench for future use.
- The sofa should only be cleaned using soap, water, and a soft cloth.
- The sofa is only intended for reasonable domestic use.

(FR)
- Veuillez assembler le canapé sur une surface plane.
- Une clef spécialement prévue pour l'assemblage est incluse.
- Il est recommandé d'assembler les vis et les écrous manuellement et de ne les serrer avec la clef fournie qu'à la fin du processus d'assemblage.
- Il est vivement recommandé de conserver la clef pour une utilisation future.
- Le canapé doit être nettoyé au savon et à l'eau uniquement, et à l'aide d'un chiffon doux.
- Le canapé est destiné à un usage domestique raisonnable.

(DE)
- Bitte montieren Sie das Sofa auf einer glatten Fläche.
- Ein zur Montage geeigneter Schraubenschlüssel ist beigefügt.
- Es wird empfohlen, alle Schrauben und Muttern per Hand einzudrehen und diese erst nach Beendigung des Zusammenbaus mit dem Schraubenschlüssel festzuziehen.
- Bewahren Sie den Schraubenschlüssel für einen zukünftigen Gebrauch auf.
- Zur Reinigung des Sofas sind nur Seifenlauge, Wasser und ein weiches Tuch zu verwenden.
- Das Sofa ist nur zur angemessenen privaten Nutzung ausgelegt.

(NL)
- Monteer de bank op een vlak oppervlak
- Voor de montage is een passende sleutel bijgesloten.
- Het wordt aangeraden om de schroeven en moeren handmatig vast te draaien en ze alleen aan het einde van de montageprocedure met de bijgesloten sleutel vast te zetten.
- Het wordt aangeraden dat u de sleutel voor toekomstig gebruik bewaard.
- De leunstoel mag alleen met zeep, water en een zachte doek worden gereinigd.
- De leunstoel is alleen voor redelijk thuisgebruik bedoeld.

(ES)
- Monte el sofá sobre una superficie plana.
- Se incluye una llave especial para el montaje.
- Se recomienda colocar los tornillos y las tuercas manualmente y ajustarlos sólo con la llave incluida, al finalizar el proceso de montaje.
- Se le aconseja especialmente que conserve la llave para uso futuro.
- El sofá sólo debe limpiarse utilizando jabón, agua, y un trapo suave.
- El sofá está diseñado para un uso doméstico razonable.

(IT)
- Assemblare il divano su una superficie piana.
- Nel set è inclusa una chiave dedicata da utilizzare per l'assemblaggio.
- Si raccomanda di assemblare le viti e i dadi manualmente, stringendoli con la chiave in dotazione solo al termine delle operazioni di assemblaggio.
- Si consiglia vivamente di conservare la chiave per usi futuri.
- Per la pulizia del divano, usare solo sapone, acqua e un panno morbido.
- Il divano è concepito per esclusivo e ragionevole uso domestico.

(PT)
- Monte o sofá numa superfície plana.
- Está incluída uma chave exclusiva para a montagem.
- Recomenda-se a montagem de parafusos e porcas manualmente. Só deve apertá-los com a chave incluída no final do processo de montagem.
- Recomenda-se vivamente que guarde a chave para uma utilização posterior.
- O sofá deve ser limpo apenas com sabão, água e um pano macio.
- O sofá destina-se apenas a um uso doméstico normal.

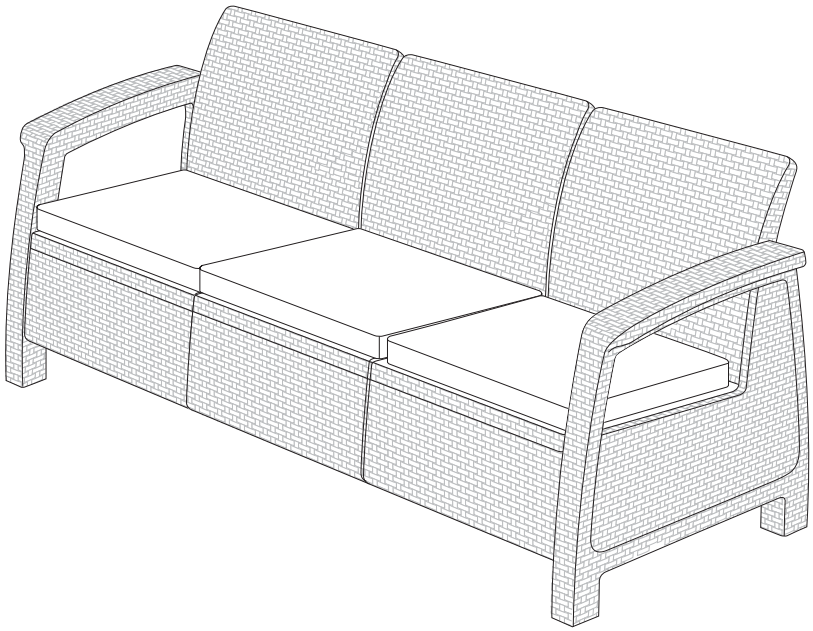

Contents • Contenu • Inhalt • Inhoud • Contenidos • Contenuti • Conteúdo

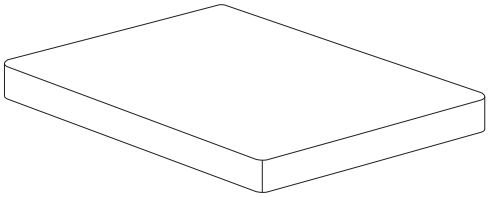

x3

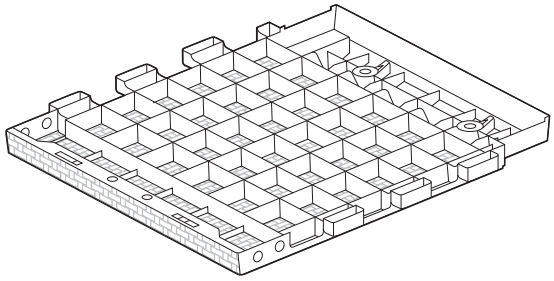

S x3

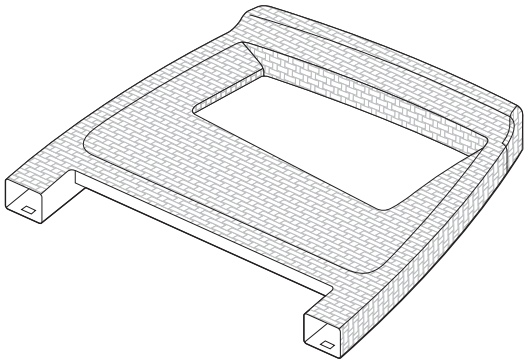

LS x1

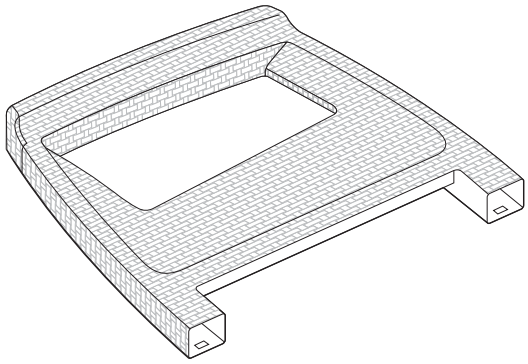

RS x1

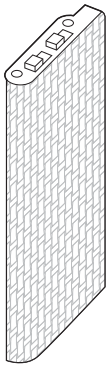

FB x6

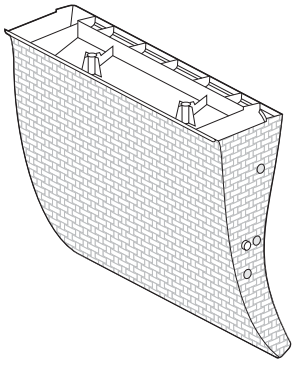

B x3

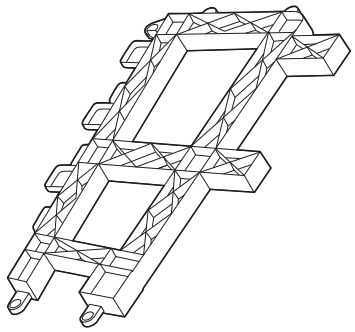

ML x2

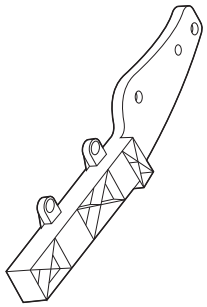

ML1 x2

1x3

2x3

3x3

4x3

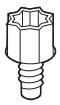

x34

LP x4

x14

Lx1

Rx1

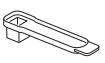

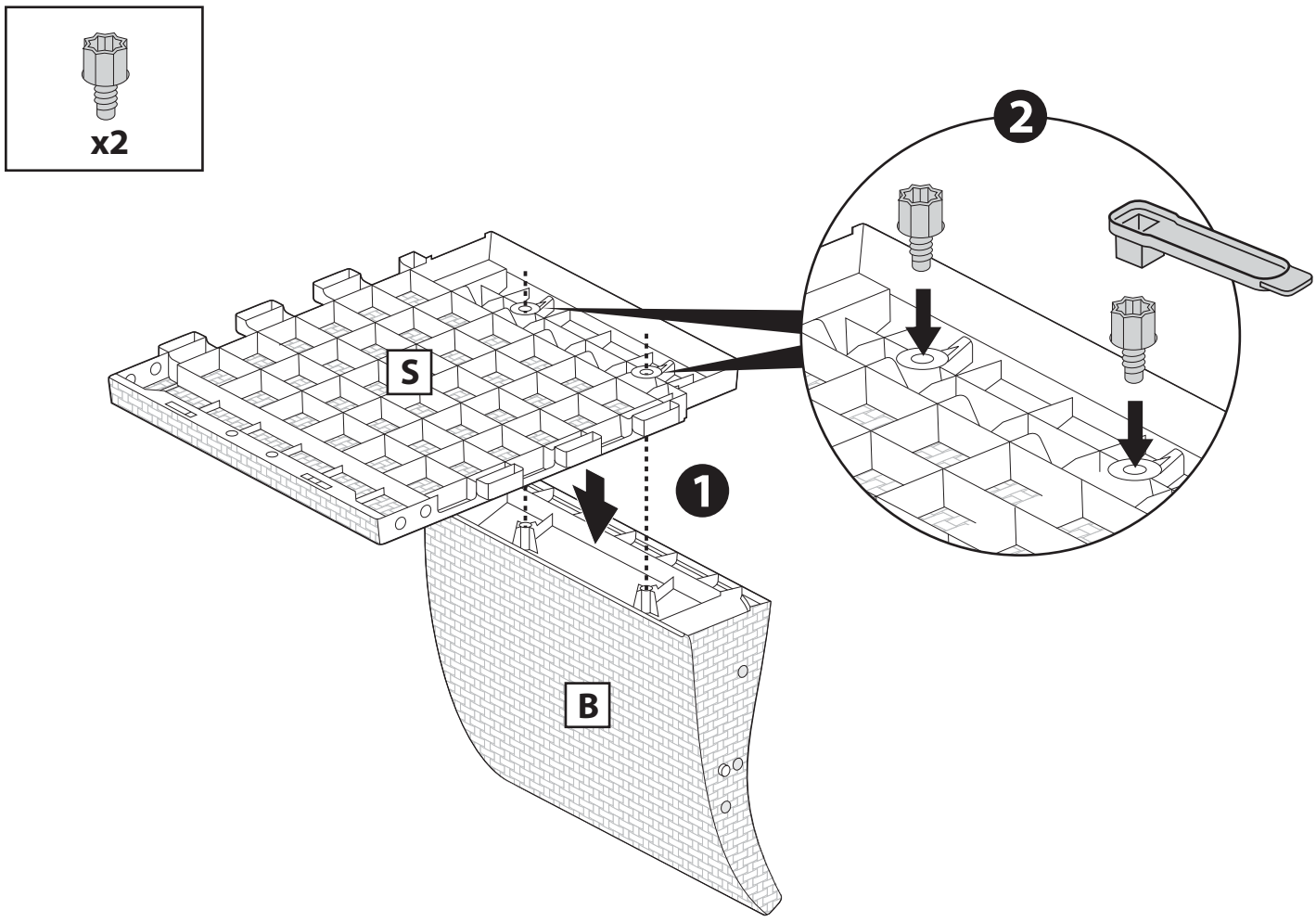

1

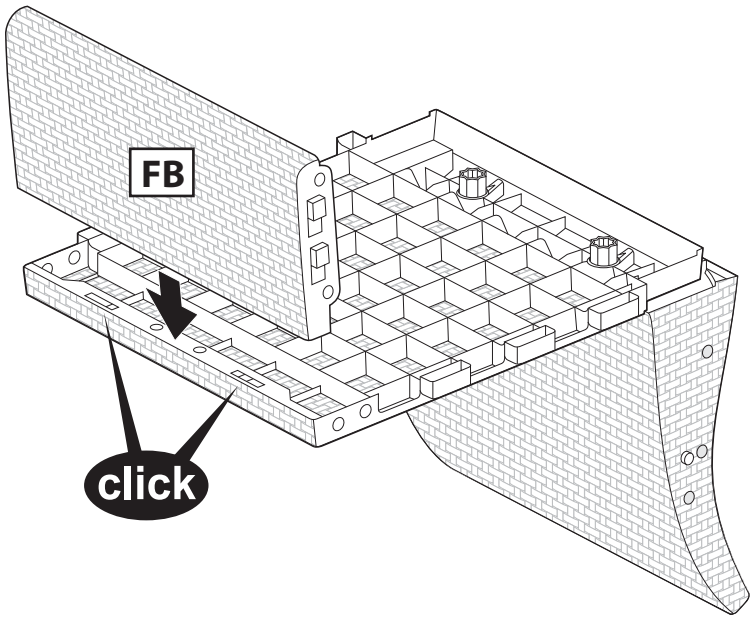

2

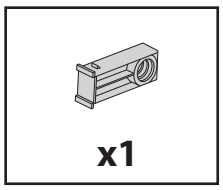

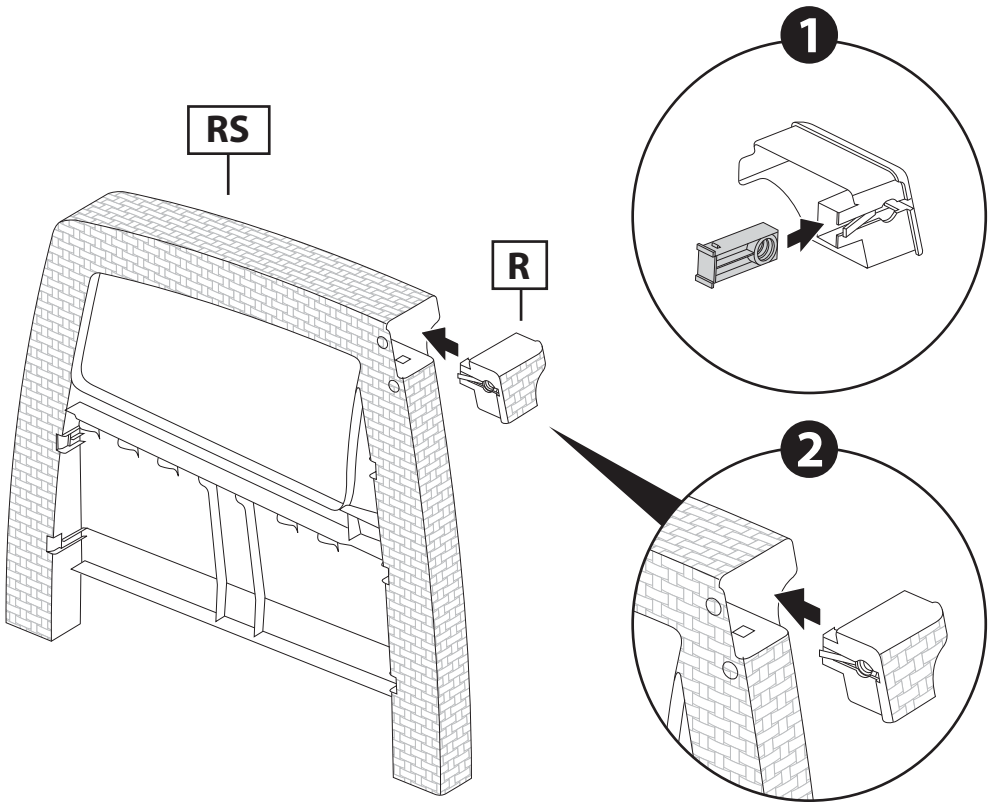

3

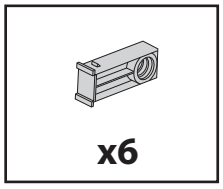

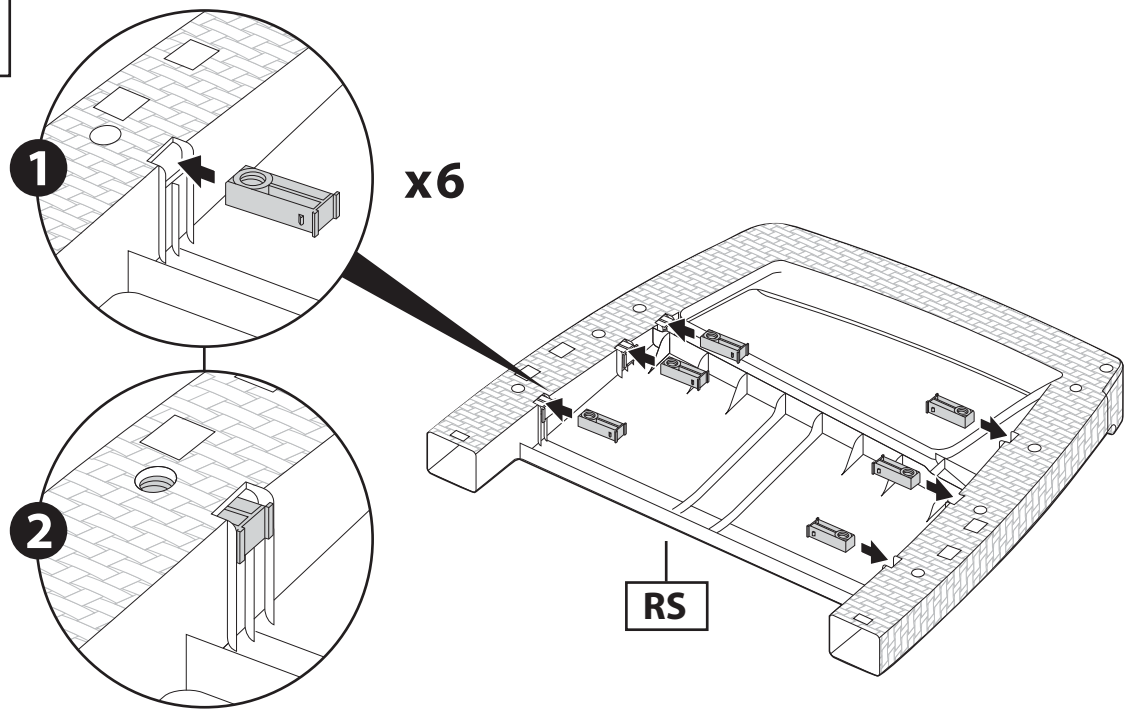

4

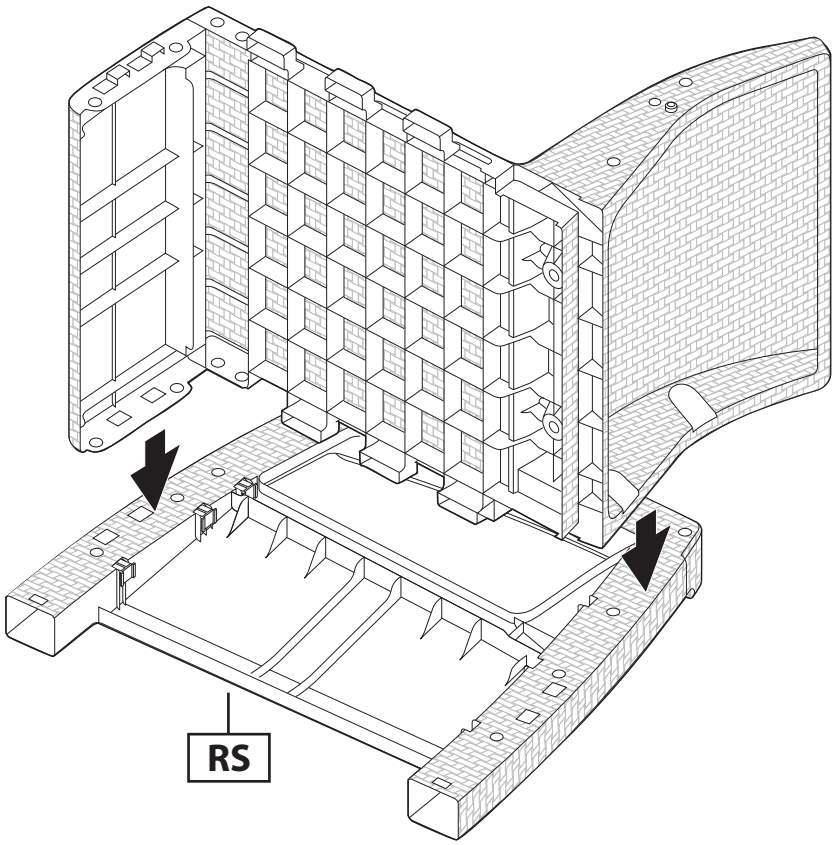

5

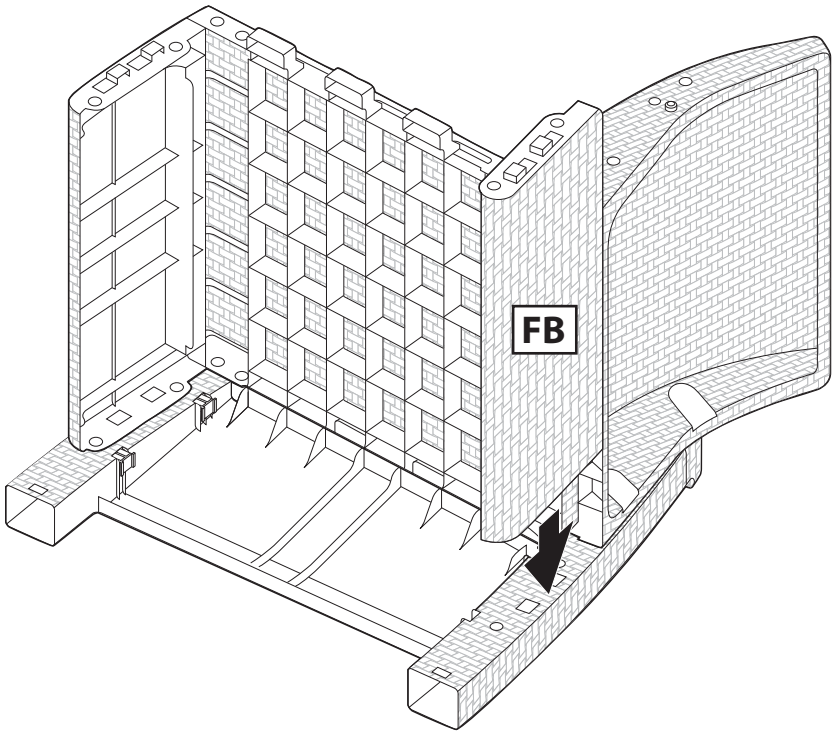

6

x7

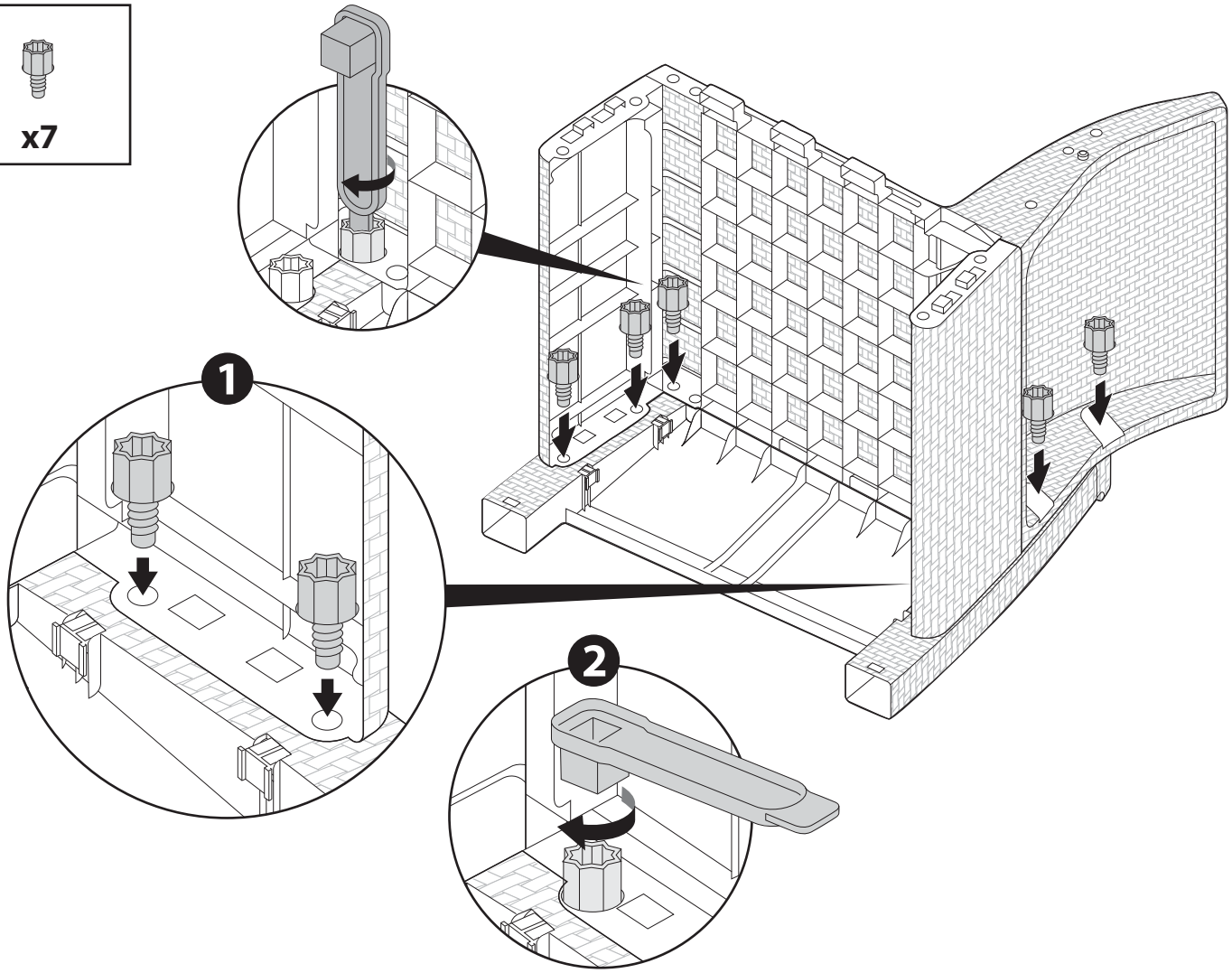

7

x2

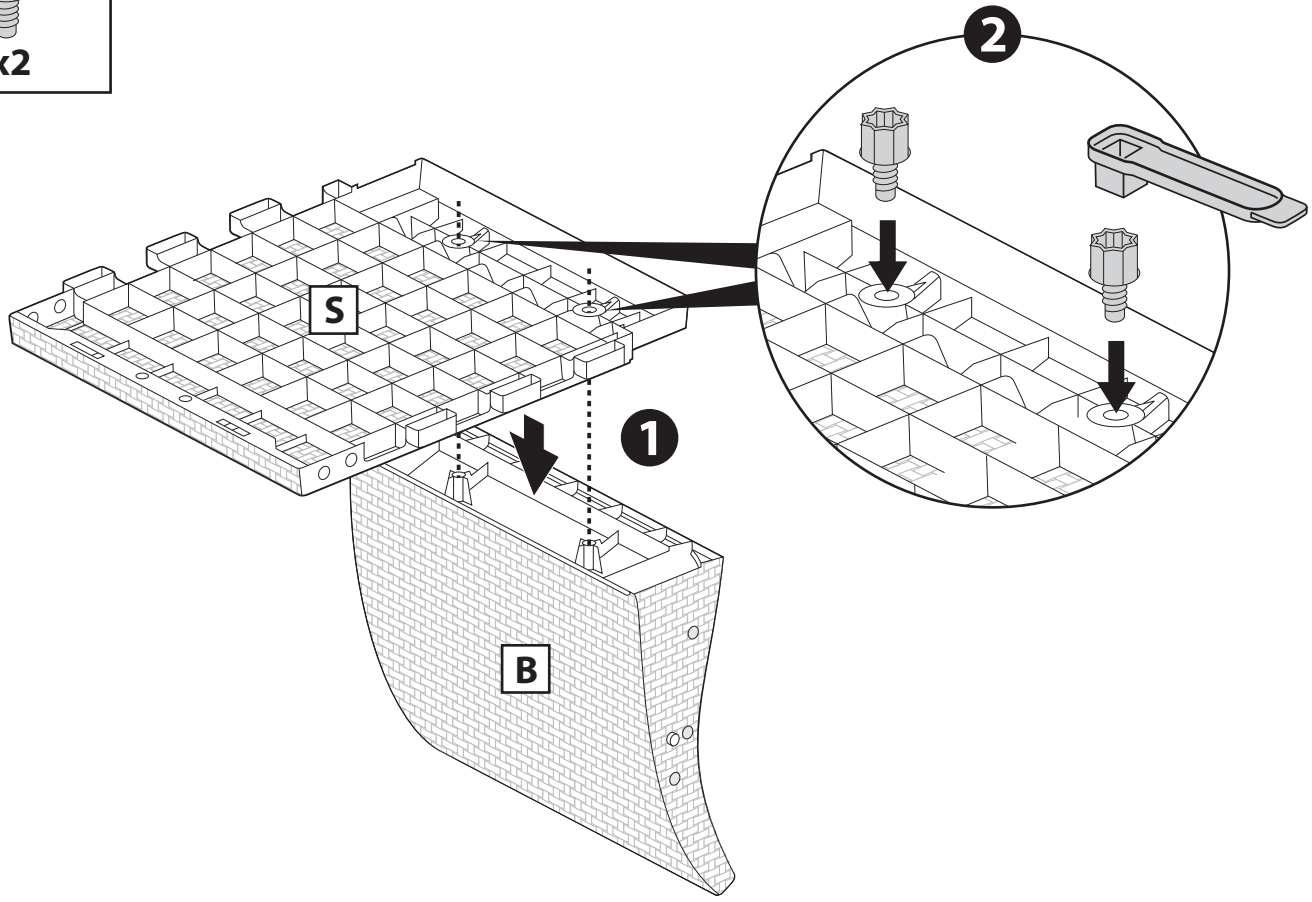

8

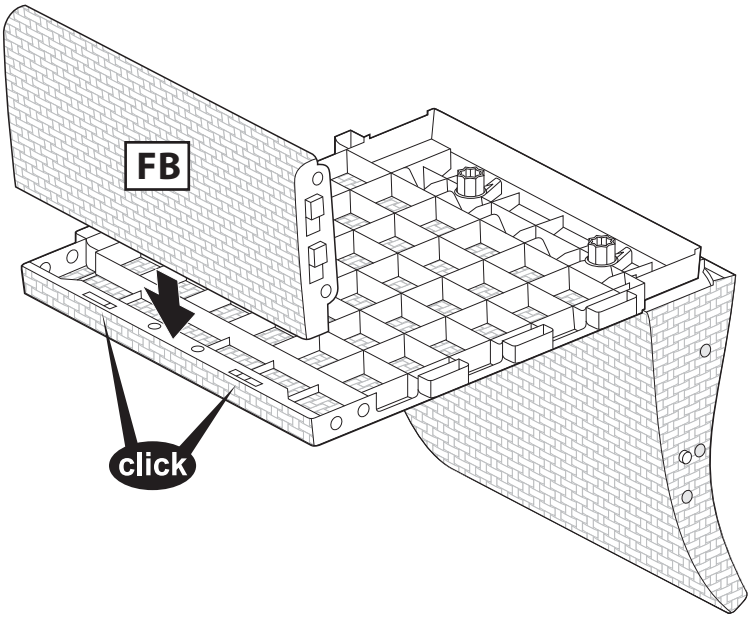

9

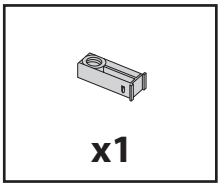

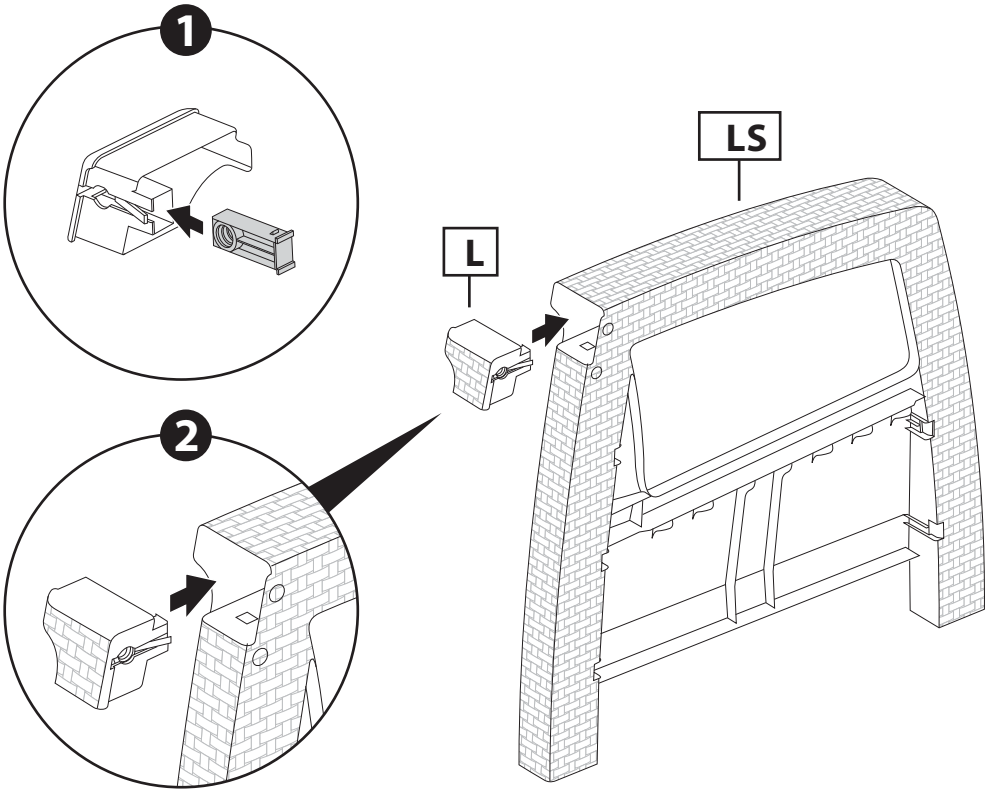

10

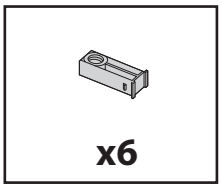

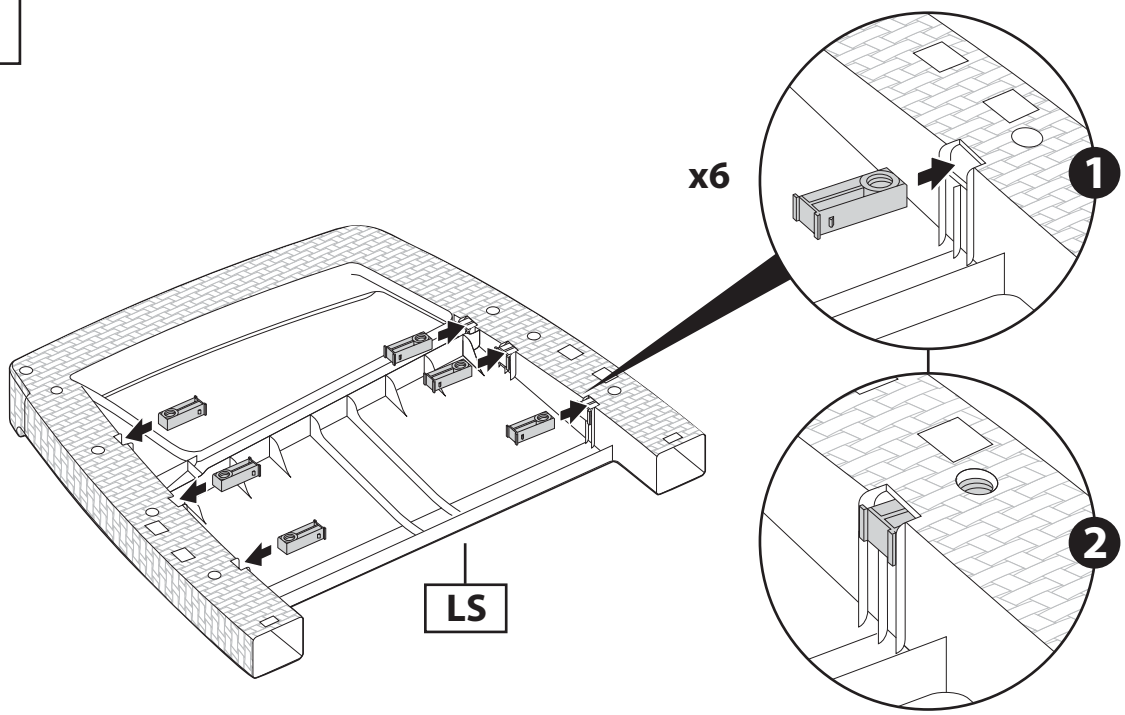

11

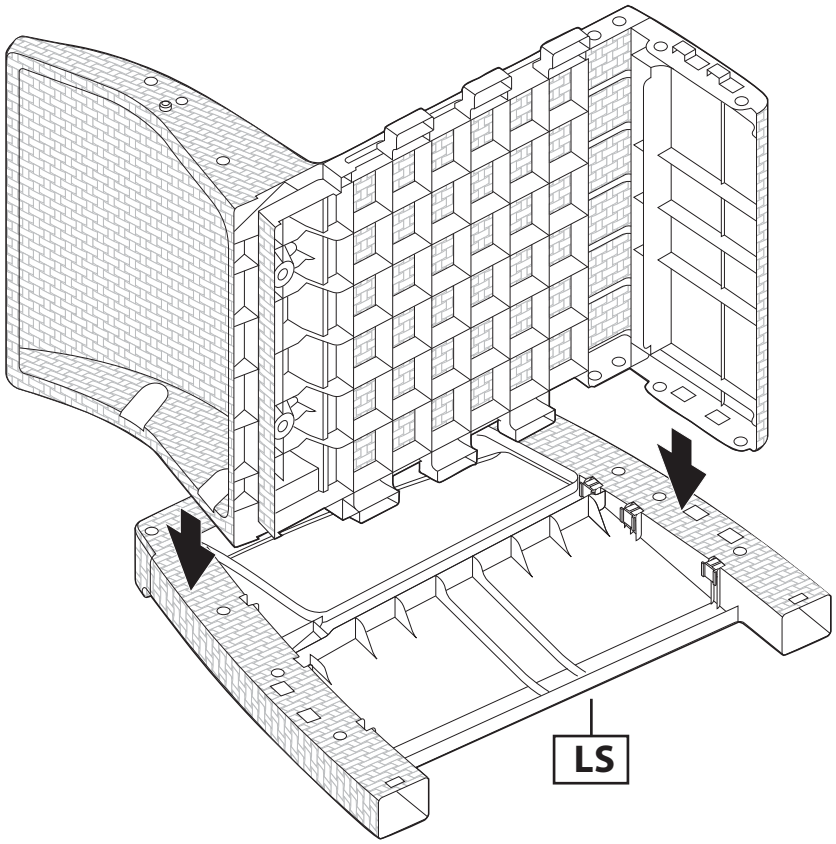

12

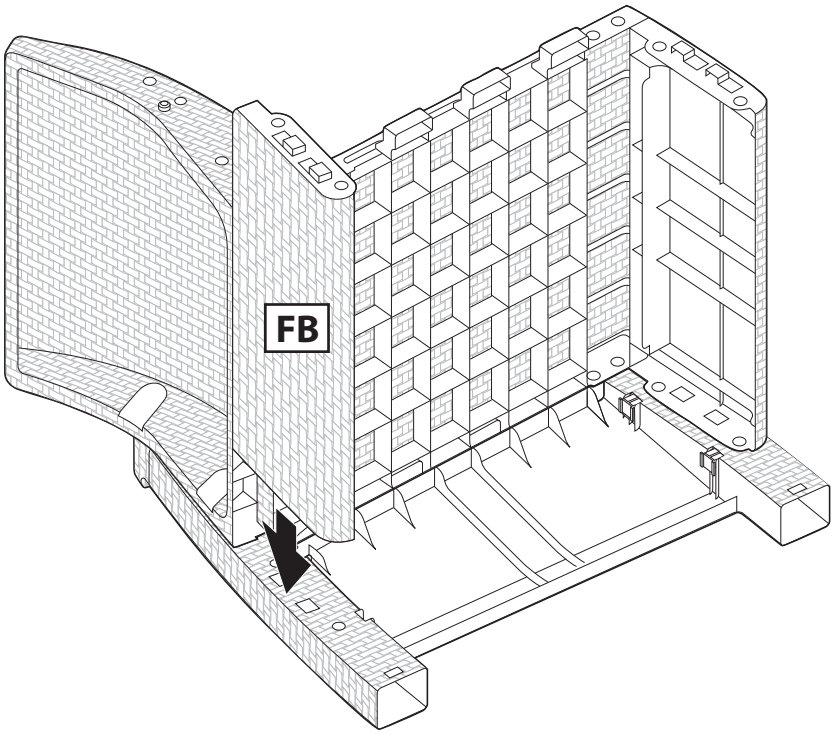

13

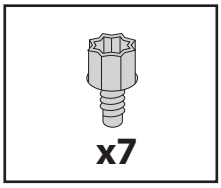

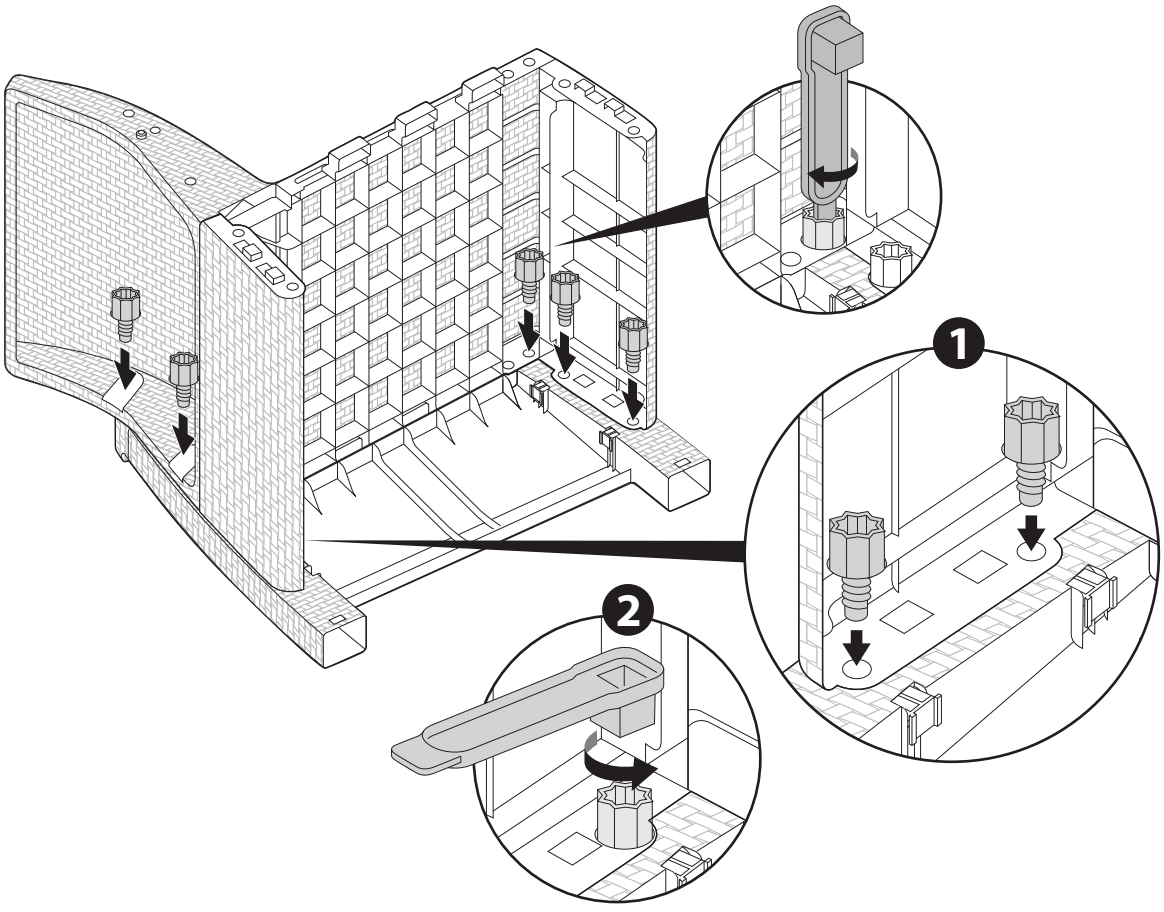

14

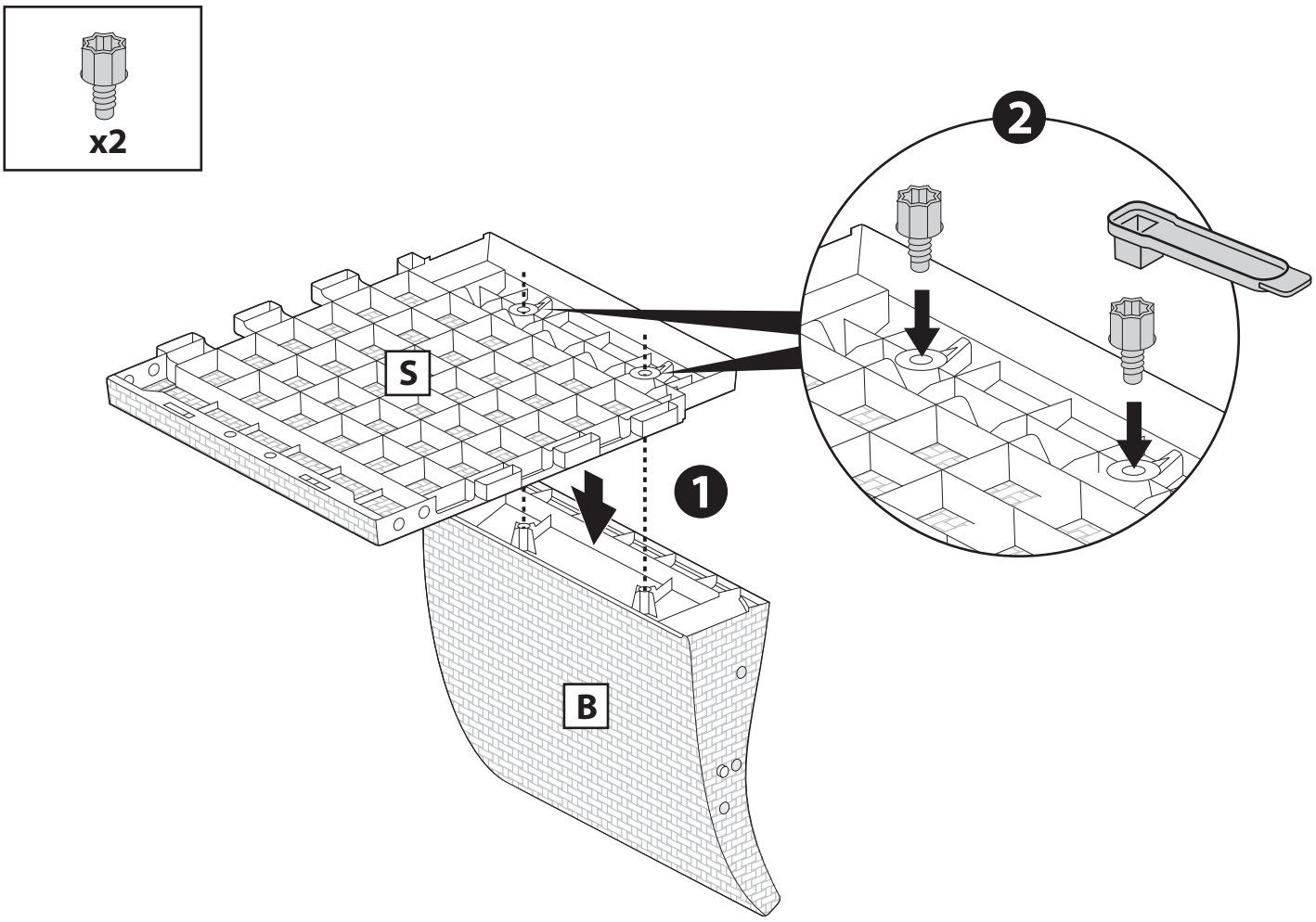

15

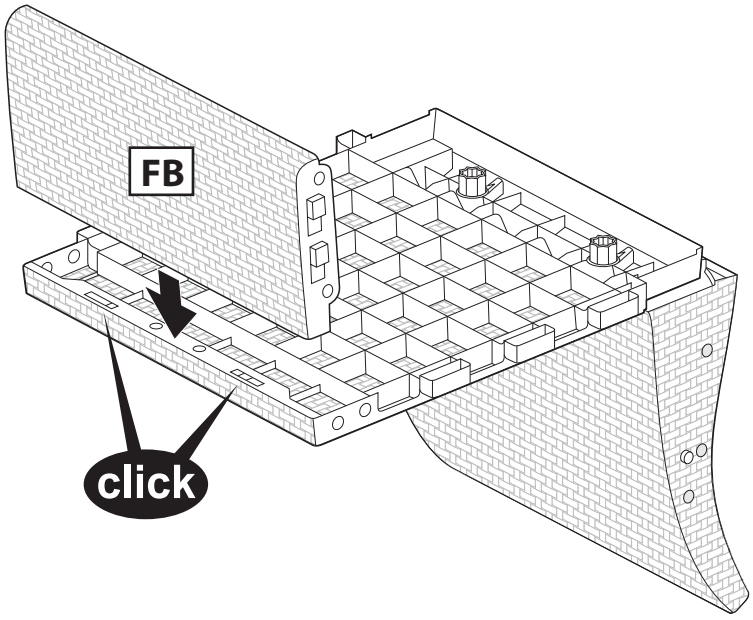

16

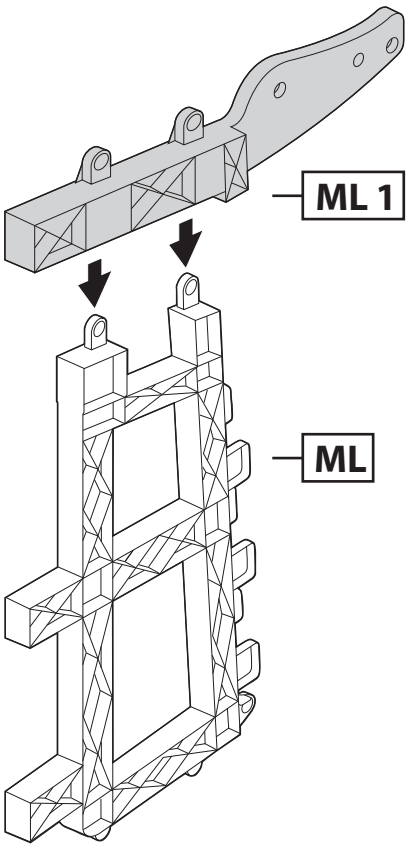

17

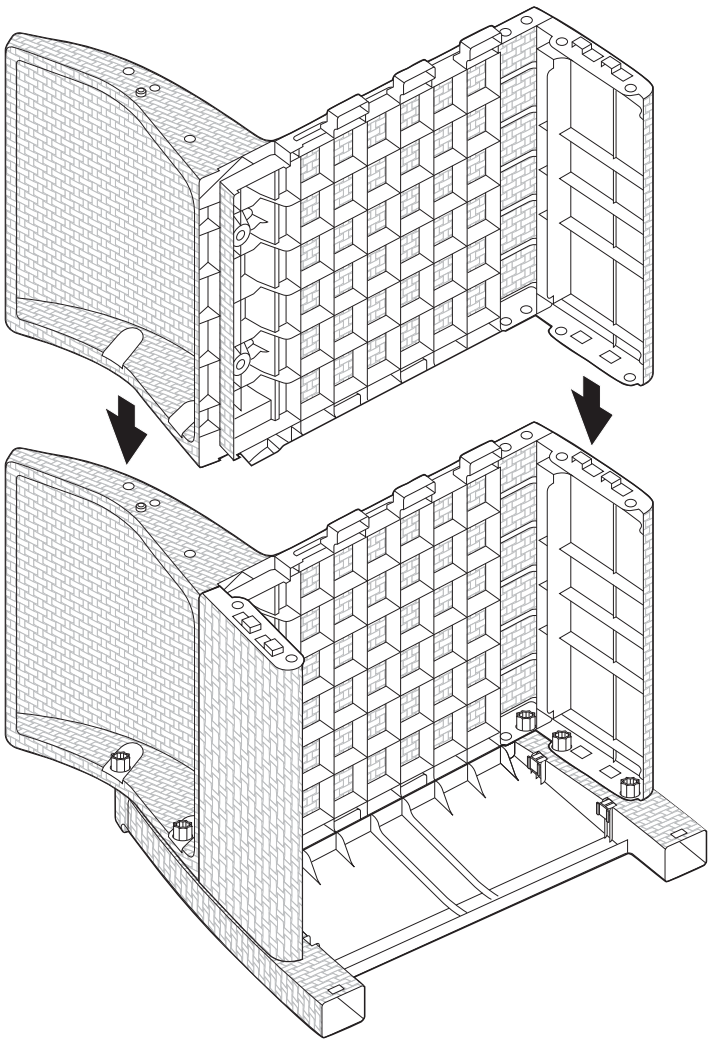

18

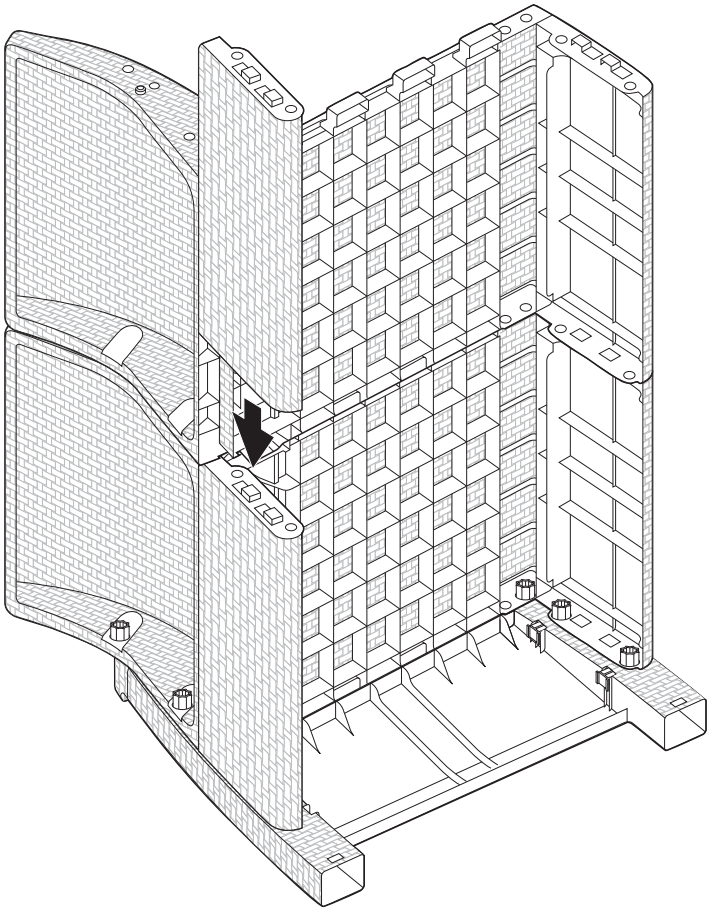

19

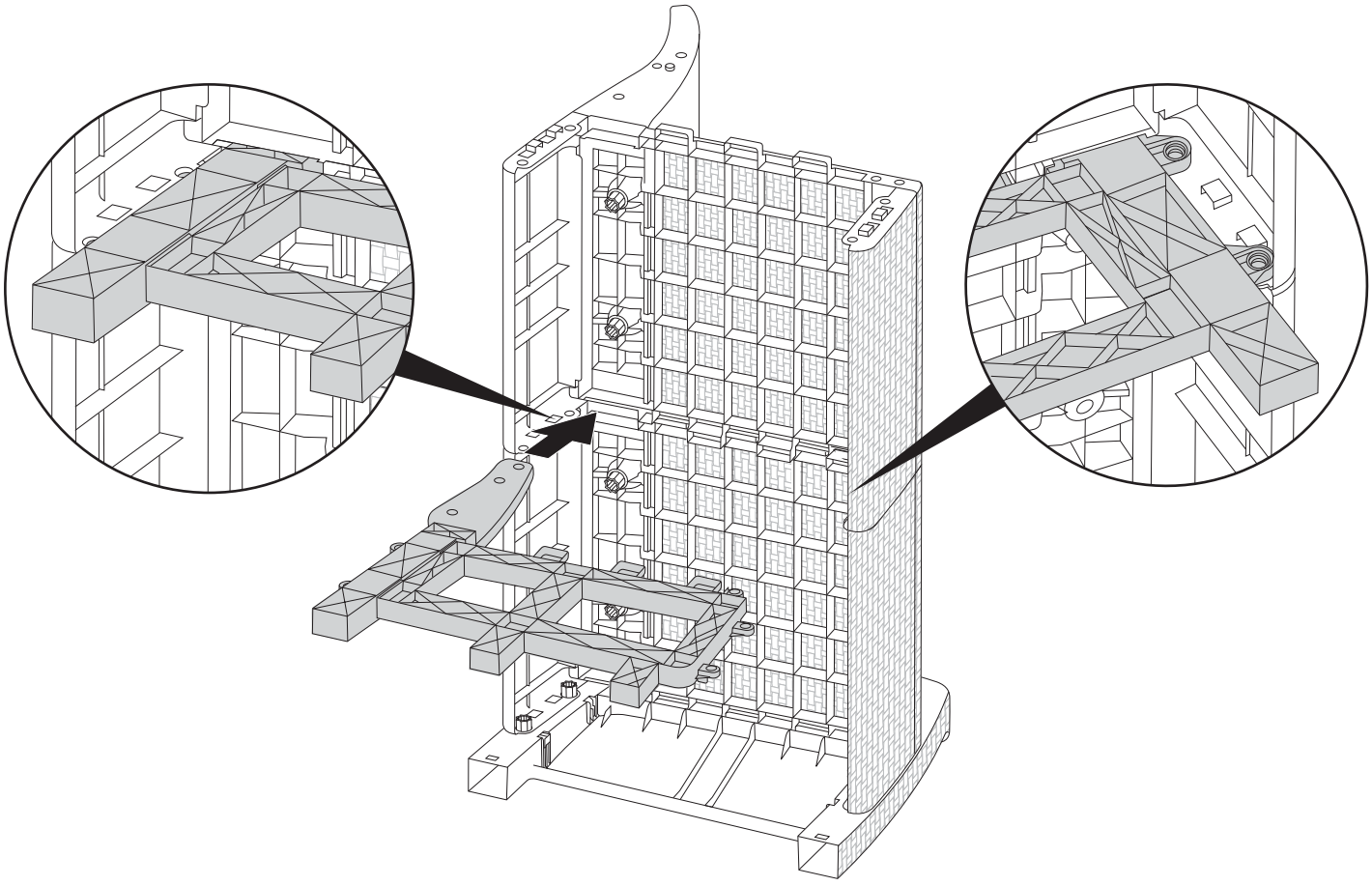

20

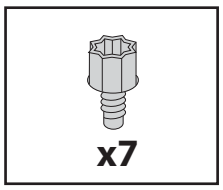

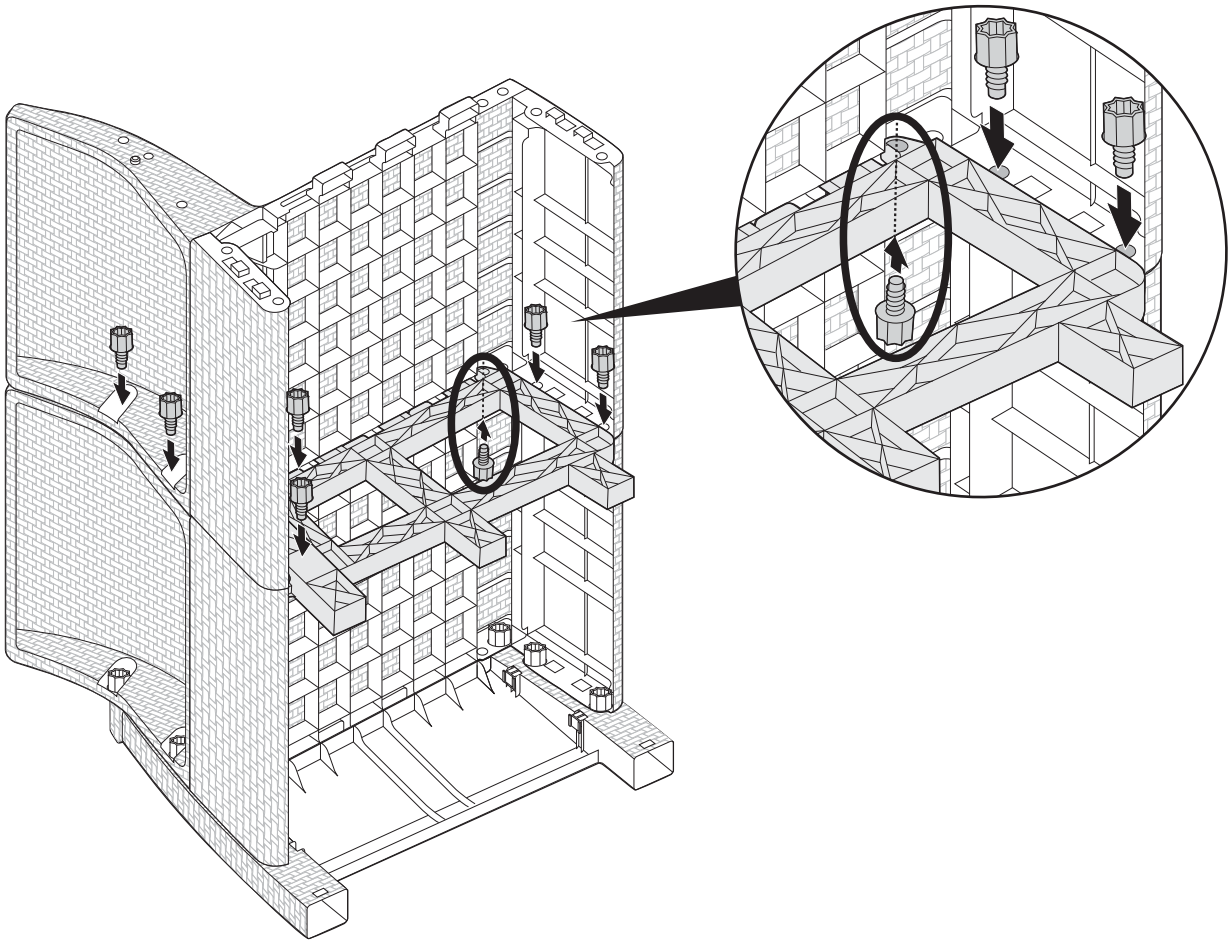

21

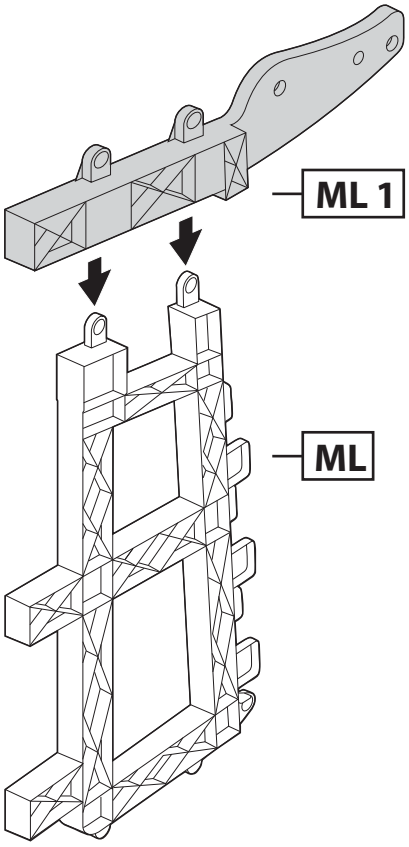

22

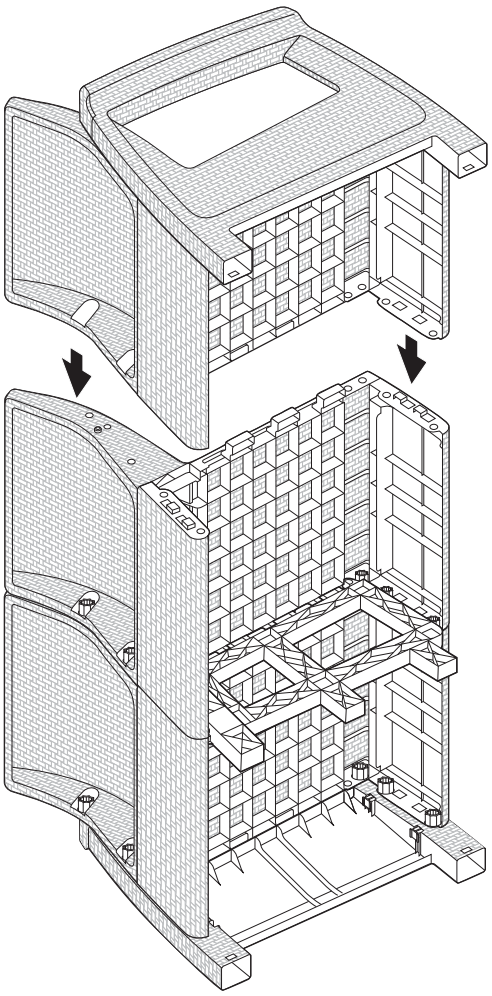

23

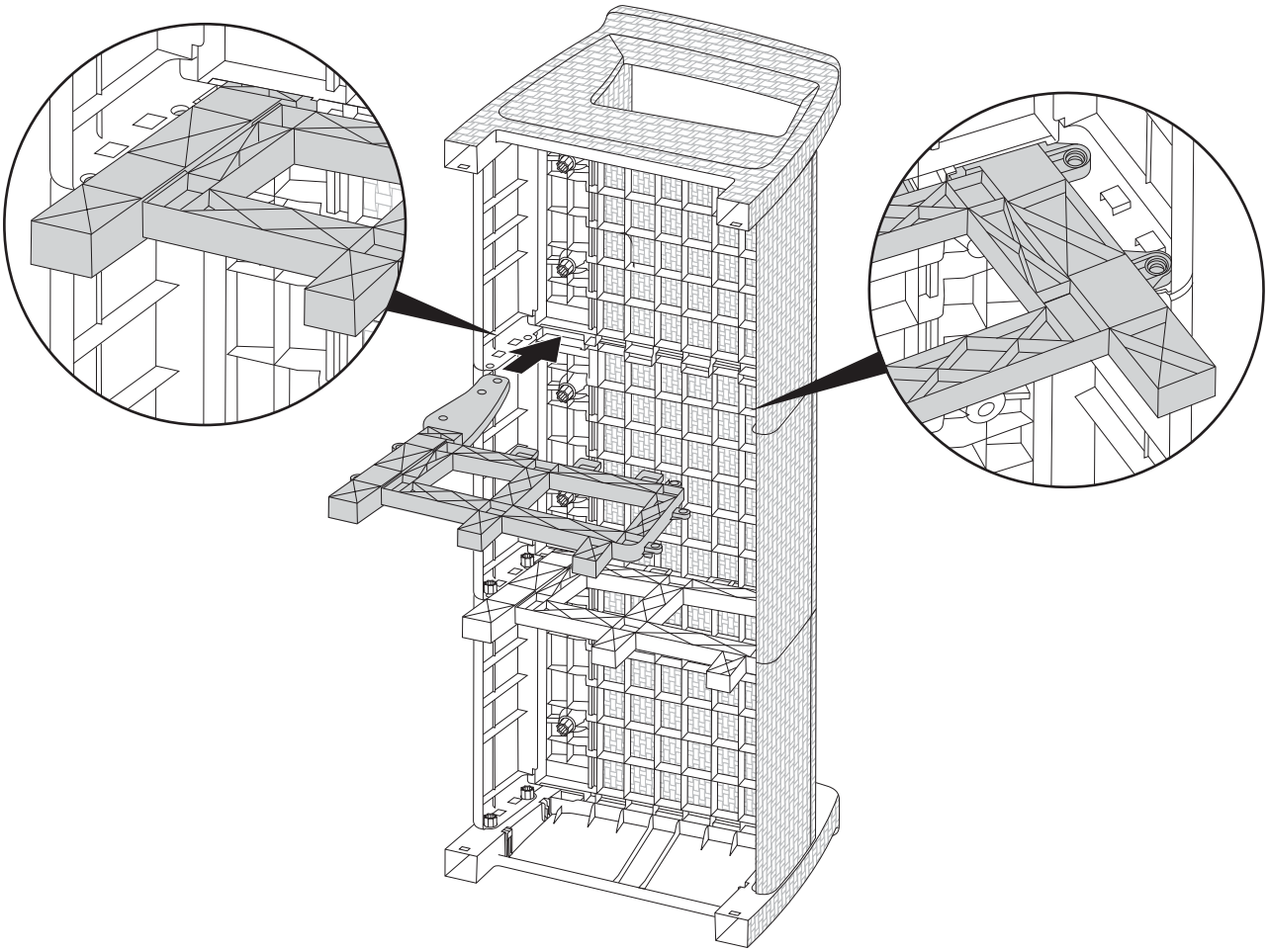

24

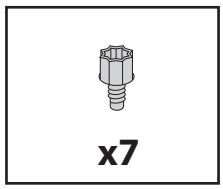

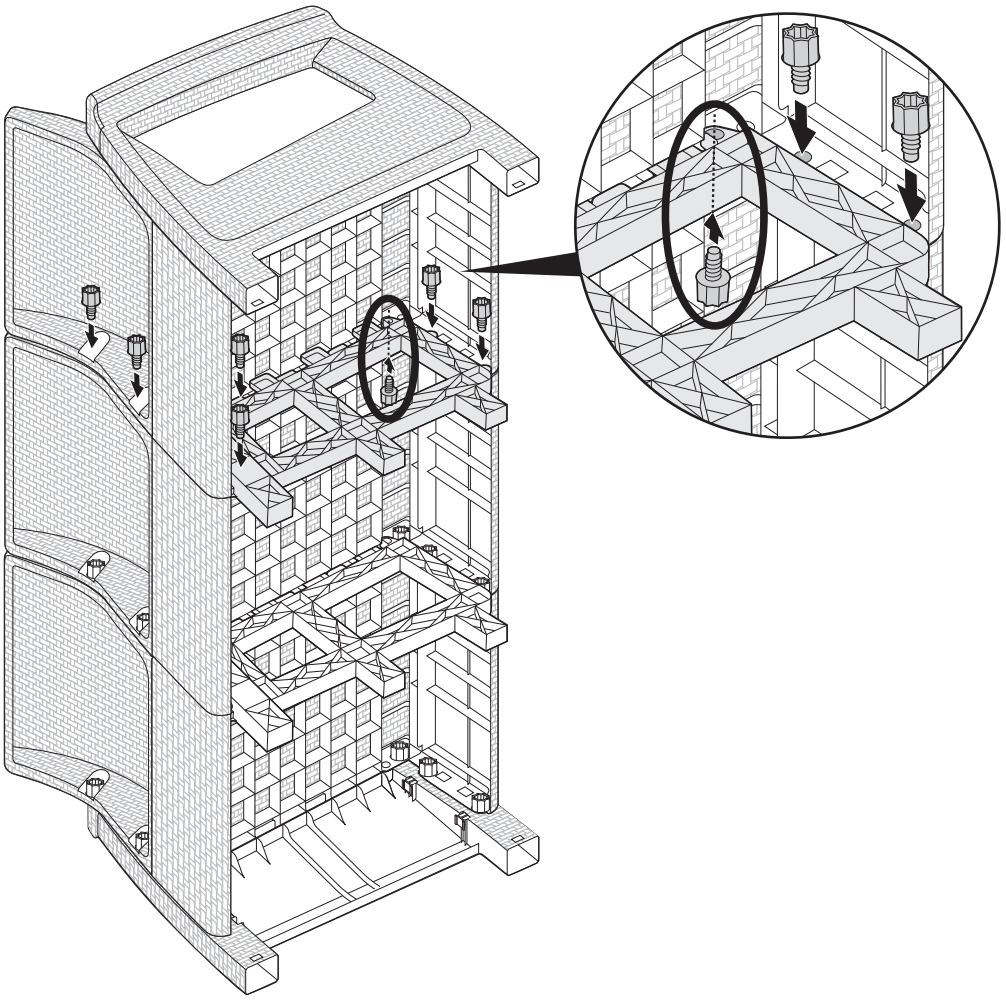

25

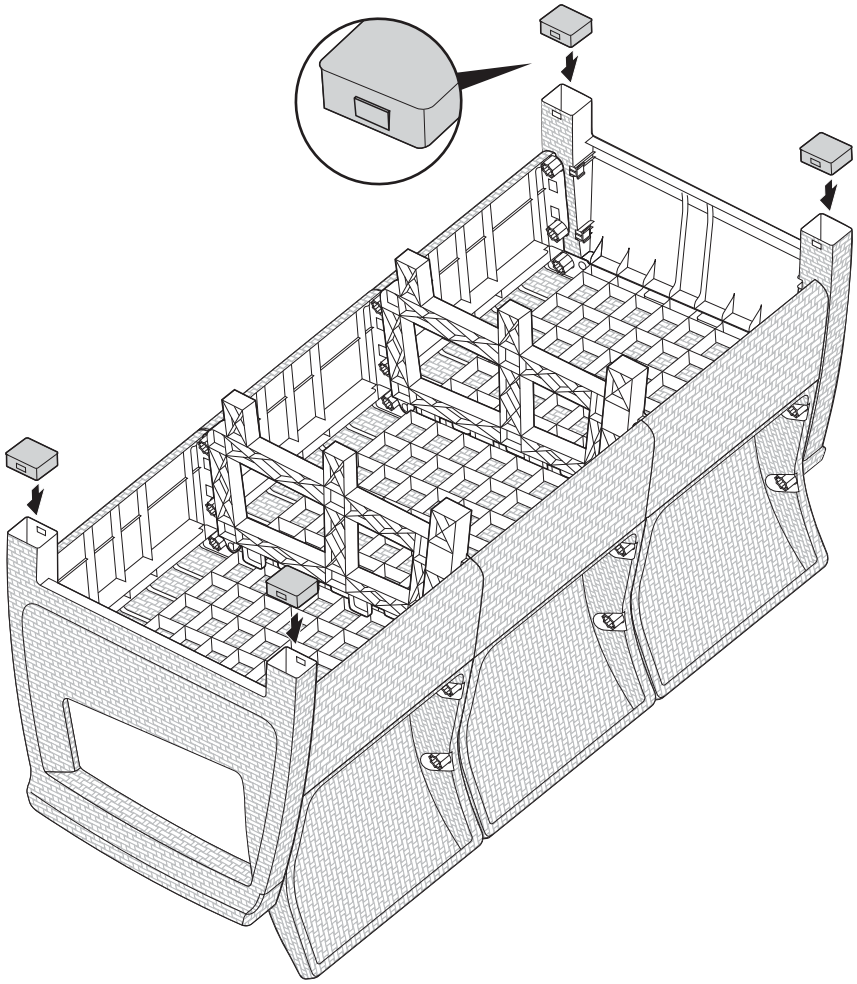

26

At this stage, the sofa is completely assembled.
All of the screws should be given a final tightening with the wrench.

À cette étape, le canapé est complètement assemblé.
Toutes les vis doivent recevoir un dernier serrage à l'aide du tournevis.

Mit diesem Arbeitsgang ist das Sofa vollständig montiert.
Alle Schrauben können jetzt mit dem Schraubenschlüssel richtig festgezogen werden.

In dit stadium is de sofa volledig gemonteerd
Alle schroeven moeten een laatste keer met de sleutel worden vast gezet.

En esta etapa, el sofá está completamente armado.
Habrá que proceder entonces al ajuste final de todos los tornillos, usando la llave.

A questo punto, il sofa è assemblato completamente.
Dare una stretta finale a tutte le viti usando la chiave.
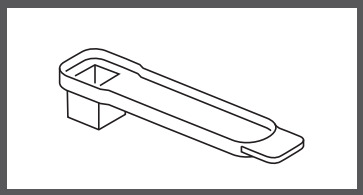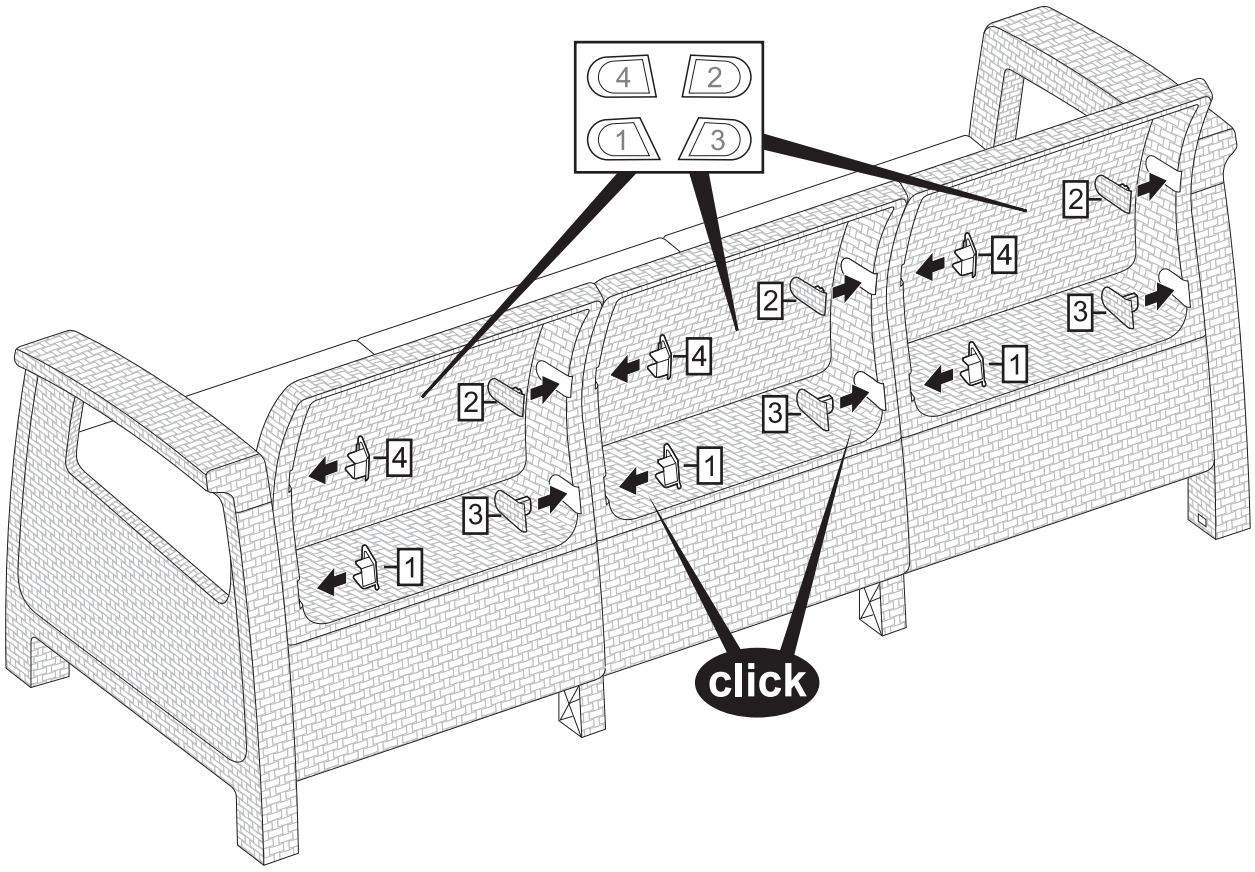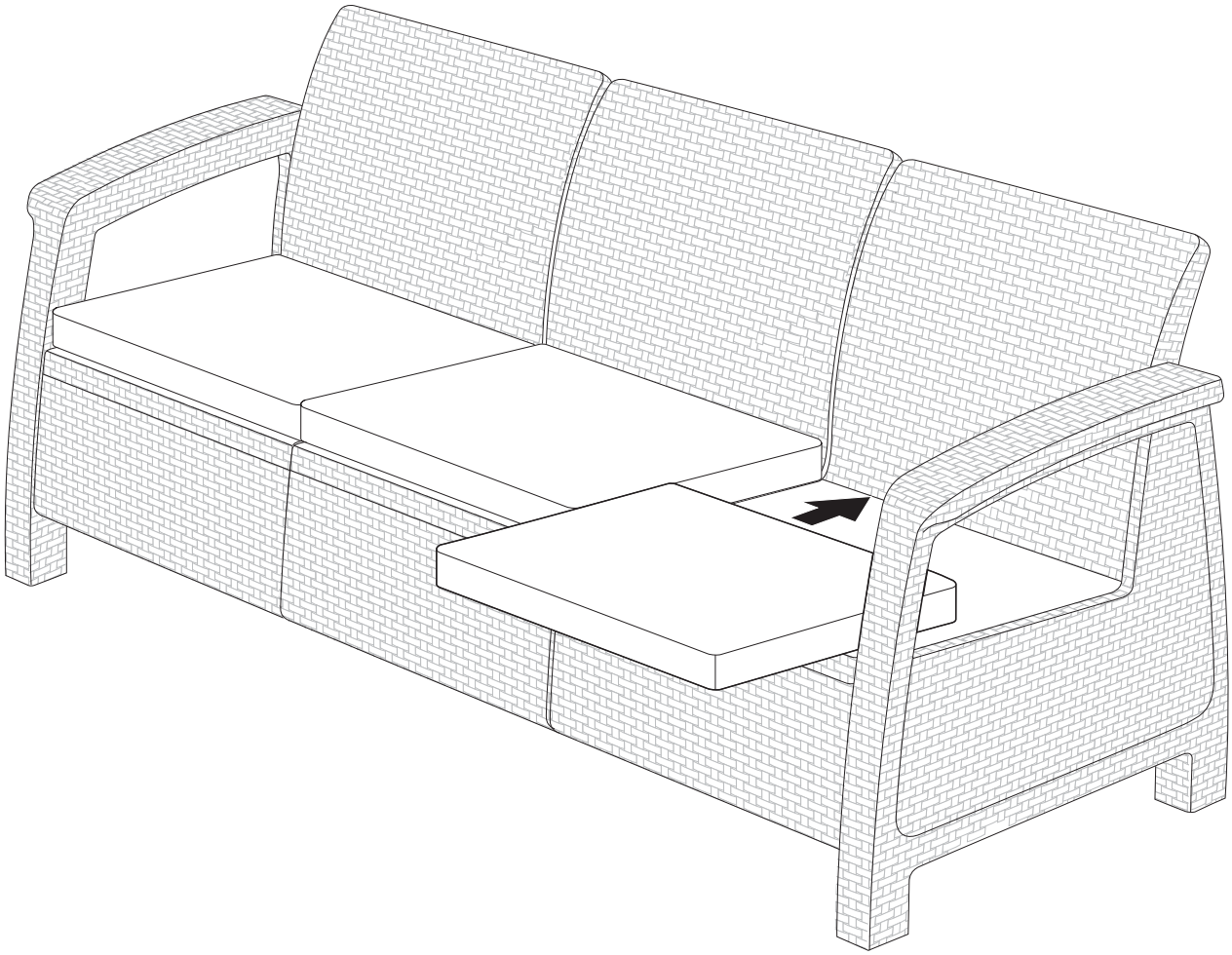
Nesta fase, a montagem do sofá estará concluída.
Agora deve dar um aperto final a todos os parafusos com a chave.